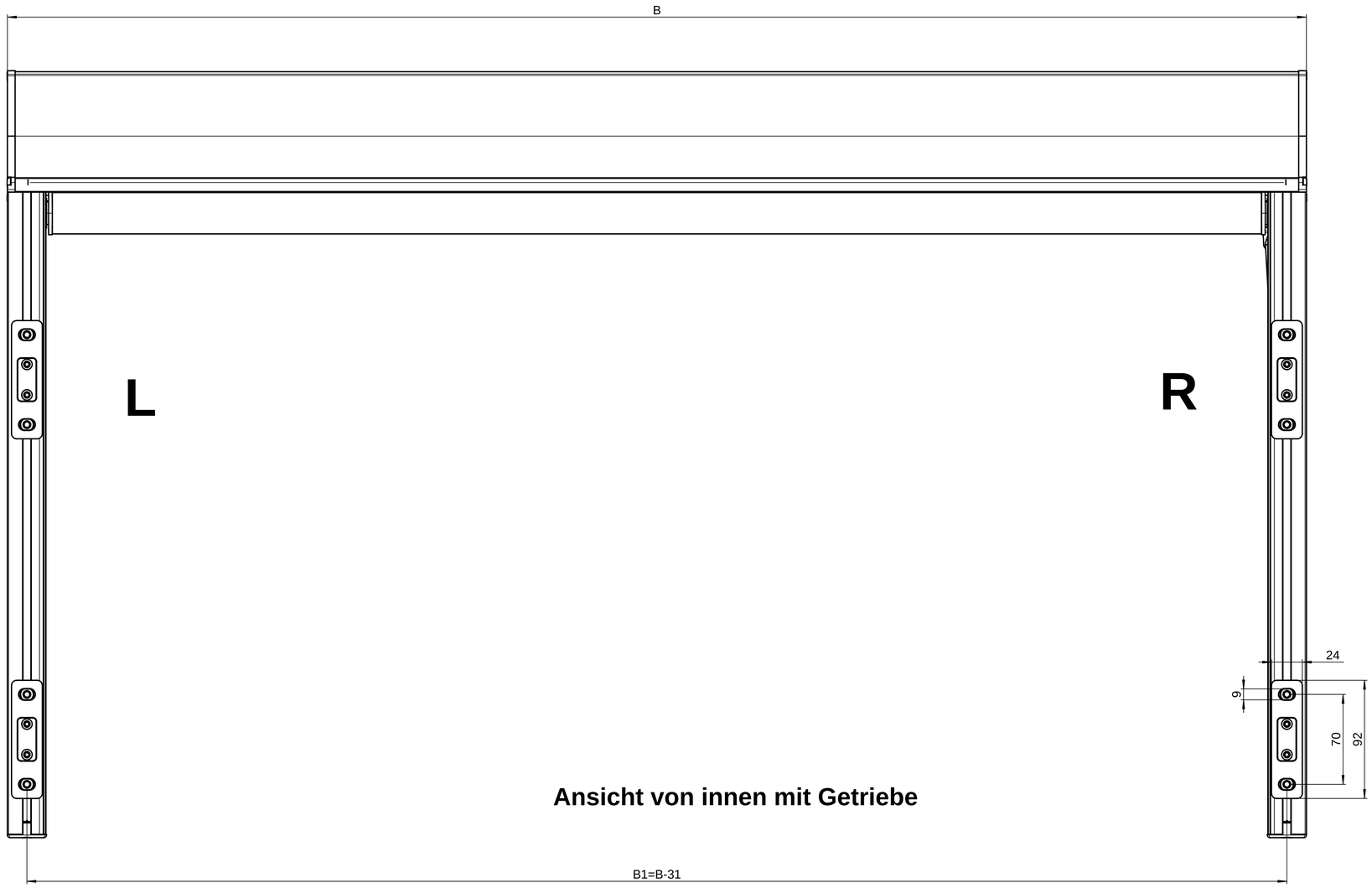

Ansicht von innen mit Getriebe

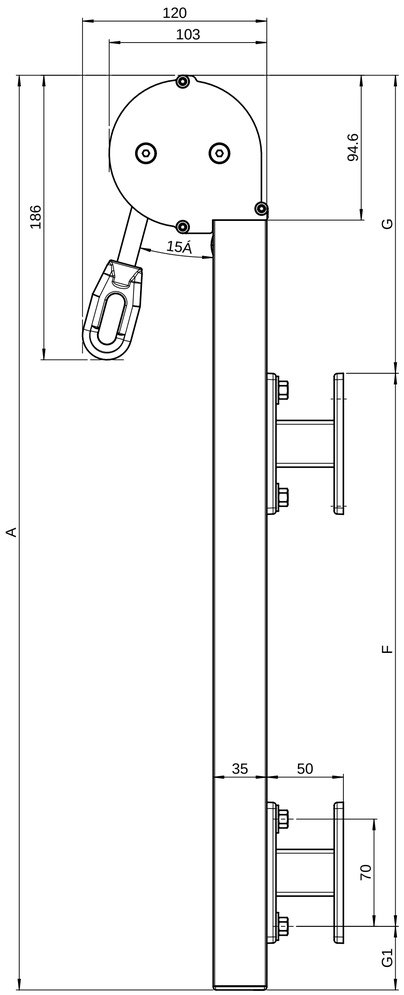

mit Getriebe

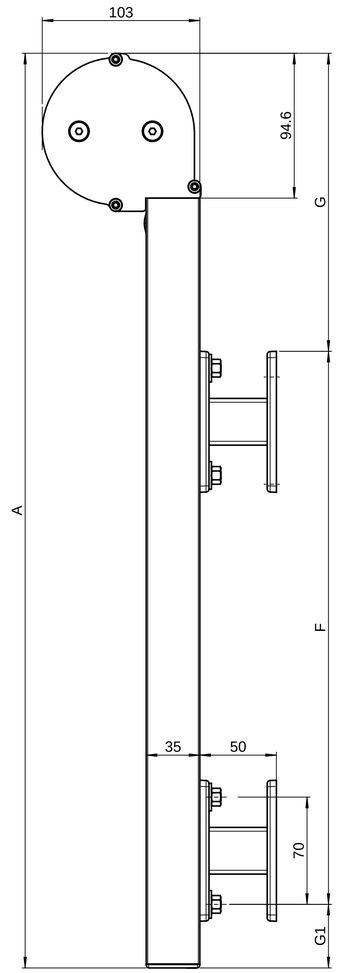

mit Motor

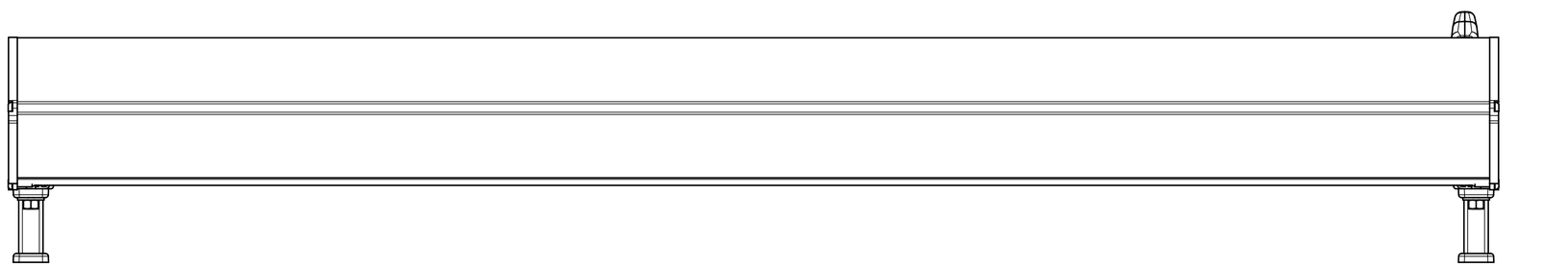

Wandmontage innen abrollend

Gezeichnet: Ake 3.07.2006	Status: freigegeben / 09.06.2008	Projekt-Nr.:	Seite 1	Seiten 3	Format A1	Massstab 1:2
Ersetzt: 3420 09.06.2008	Stobag-Nr. / Produkt / Produktfamilie					
Ersetzt durch:	**US3510/3**		Material: -			
STOBAG	Universal US3510/3		AA-Nr.: 08-017			
Schweizer Qualität - Swiss quality	Senkrechtbeschattung		CAD-Nr.			Rev.
			3420 A-1			

Allgemeinetoleranzen für maschinell bearbeitete Teile:
L*ngen- und Winkelmasse **ISO 2768-mK**

Alle Masse in millimeter
Oberfl*chen-Rauheit gem*ss DIN ISO 1302

We reserve all rights in this document and the information contained therein.
Reproduction, use or disclosure to third parties without express authority is strictly forbidden.
© 2008 Stobag, CH-5630 Muri, Switzerland
Produced using Solid Works