Rollladen –
Sicherheit plus Schutz

Art.-Nr. 213002.06.2004

Sonne. Licht. WAREMA.

Inhalt

Rollladen-Sicherheit und Schutz	4
Technik	6
Vorbau-Rollladen	8
Standard-Vorbau-Rollladen	10
Combi-Rollladen mit Insektenschutz	12
Sicherheits-Rollladen	14
Solar-Rollladen	16
Schräg-Rollladen	18
Aufsetz-Rollladen	20
Neubau-Aufsetz-Rollladen	22
Rollladen-Panzer, Profile	24
Farbwelten	26

Bei den modernen, zeitgemäßen Rollläden von WAREMA steht nicht nur die Funktionalität sondern auch das Design im Vordergrund. Heute sind Rollläden architektonische Gestaltungselemente und prägen durch Form, Farbe und Anordnung das Gesicht von Fassaden. Durch die hochwertigen Bauteile wird der WAREMA Rollladen zu einem dauerhaften und zuverlässigen Begleiter im Alltag. Die Vielzahl von Ausstattungsdetails ermöglicht die Umsetzung von individuellen Wünschen und Vorstellungen. Tauchen Sie ein in die unendliche Welt der WAREMA Rollläden.

Rollladen – Sicherheit und Schutz

Das WAREMA Rollladen-Programm entspricht genau den Bedürfnissen unserer Zeit. Denn wer alltäglich Lärm ausgesetzt ist, der sucht Ruhe; wer tagein, tagaus in und auf belebten Straßen unterwegs ist, freut sich auf ein ungestörtes Zuhause. Aber auch der Ladeninhaber, der seinen Besitz schützen muss, ist mit WAREMA Rollläden bestens beraten. Rollläden sind ein modernes Produkt, das so gut wie überall installiert werden kann und zudem Fassaden attraktiv gestaltet.

Einbruchssicherheit
Normale Fenster sind die Schwachstellen eines Hauses und bevorzugte Angriffsfläche für ungeladene Gäste. Rollläden von WAREMA bieten im abgelassenen Zustand einen wirkungsvollen Einbruchsschutz. Hierzu empfiehlt es sich den Rollladen mit einer Steuerung zu kombinieren. Diese sorgt dafür, dass auch bei Abwesenheit der Eindruck eines bewohnten Hauses entsteht.

Für besonders hohe Ansprüche bietet WAREMA einen speziellen Sicherheits-Rollladen. Dieser wurde von einem unabhängigen Prüfinstitut in die Widerstandsklasse 2 eingestuft und zertifiziert.

Akustische Hochschiebesicherung
Als weitere Ausstattungsvariante in Bezug auf Einbruchssicherheit bietet WAREMA eine akustische Hochschiebesicherung an. Bei dem Versuch, den Panzer hochzuschieben, ertönt ein Hupsignal.

Lärmschutz
Lärm ist in unserer modernen Gesellschaft ein ständiger Begleiter. WAREMA Rollläden helfen Ihnen, durch ihre guten Schalldämmwerte zu Hause eine Oase der Ruhe zu schaffen.

Sichtschutz
In der heutigen Zeit leben viele Menschen auf engstem Raum. Die Schaffung einer Privatsphäre ist ein natürliches Bedürfnis jedes Menschen. WAREMA Rollläden bieten Ihnen die Möglichkeit, sich vor neugierigen Blicken zu schützen und somit Ihren individuellen Lebensraum zu erweitern.

Wärmedämmung und Kälteschutz
Mit zunehmenden gesetzlichen Anforderungen an den Wärmeschutz und steigenden Energiekosten steigen auch die Anforderungen an Rollläden. WAREMA Rollläden entsprechen den gesetzlichen Anforderungen und bieten einen hohen Wärmeschutz.

	Vorbau-Rollladen	Halbrund-Rollladen	Vorbau-Einputz-Rollladen	Standard-Vorbau-Rollladen	Standard-Halbrund-Rollladen	Combi-Rollladen	Sicherheits-Rollladen	Solar-Rollladen	Schräg-Rollladen	Aufsetz-Rollladen	Neubau Aufsetz-Rollladen
Neubau	+	+	++	+	+	+	+	+	+	+	++
Nachträglicher Einbau	+	+		+	+	+	+	++	++		
Nachträglicher Einbau mit Fenster										+	
RAL-Beschichtung für für Kasten, Führungsschiene und Endschiene	+	+	+			+	+	+	+	+	+
Sonnenschutz	+	+	+	+	+	+	+	+	+	+	+
Sichtschutz	+	+	+	+	+	+	+	+	+	+	+
Wärmedämmung	+	+	+	+	+	+	+	+	+	+	+
Schallschutz	+	+	+	+	+	+	+	+	+	+	+
Einbruchschutz	+	+	+	+	+	+	++	+	+	+	+
Insektenschutz	+	+	+	+	+	++	+	+	+	+	++
Fassadengestaltung	++	++	+	+	++	++	++	++	++	+	+
Große Fenster	+	+	+	+	+		+			+	+
Kleine Kastengröße	++									+	
Flächenbündige Dreikant-Endschiene	+	+	+	+	+	+		+			
Federnde Dichtungsendschiene										+	
Rechteck-Endschiene											+

+ geeignet/möglich ++ besonders geeignet

Technik

	Vorbau-Rollladen	Halbrund-Rollladen	Vorbau-Einputz-Rollladen	Standard-Vorbau-Rollladen	Standard-Halbrund-Rollladen	Combi-Rollladen	Sicherheits-Rollladen	Solar-Rollladen	Schräg-Rollladen	Aufsetz-Rollladen	Neubau-Aufsetz-Rollladen
Anzahl Kastengröße	6	3	2	4	3	2	2	2	4/3	2	3
Baugrenzwerte											
max. Breite in cm	350	350	300	300	300	200	225	220	250	300	350
max. Höhe in cm	350	320	280	280	300	250	225	250	300	280	350
max. Fläche in m²	7	7	7	7	7	5	5	3,5	5,5	7	8
Rollladen mit manuelller Bedienung											
Schnurzug	+	+	+	+	+	+	–	–	–	–	–
Gurt	+	+	+	+	+	+	–	–	–	+	+
Kurbel	+	+	+	+	+	+	+	–	–	+	+
Rollladen mit elektrischer Bedienung											
Motor	+	+	+	+	+	+	+	–	+	+	+
Motor mit integriertem Funkempfänger	+	+	+	+	+	+	–	+	+	+	+
Anzahl Panzerfarben (abhängig von Kastenform)											
A08	6	–	–	–	–	–	–	–	–	–	–
A35	19	19	19	7	7	19	–	19	19	19	19
A54	15	15	15	–	–	–	–	–	–	–	15
S37	Nach RAL	Nach RAL	Nach RAL	–	–	–	Nach RAL	–	–	–	–
K35	9	9	9	5	5	9	–	9	–	9	9
V35	5	5	5	5	5	5	–	–	–	5	–
K52	–	–	–	–	–	–	–	–	–	–	5
Flächenbündige Dreikantendschiene	+	+	+	+	+	+	–	+	–	–	–
Federnde Endschiene	–	–	–	–	–	–	–	–	–	+	–
Flache Endschiene	–	–	–	–	–	–	–	–	–	–	+
Sichtbare Aluminiumteile nach RAL	+	+	+	–	–	+	+	+	+	+	+
Akustische Hochschiebesicherung	+	+	–	+	+	–	–	–	–	–	–

Steuerungen

Zeitschaltuhr
Mit einer Steuerung über eine Zeitschaltuhr kann je nach Bedarf ein Tages-, Wochen- oder Urlaubsprogramm eingestellt werden. Mit dem optionalen Sonnensensor wird zusätzlich die helligkeitsabhängige Steuerung ermöglicht. In Verbindung mit dem Einheitlichen WAREMA Funksystem auch als Funkzeitschaltuhr lieferbar.

Wisotronic
Die Wisotronic wertet Wetterdaten wie Sonne, Wind, Regen und Temperatur präzise aus und besitzt eine integrierte Zeitschaltuhr. Über den Helligkeitssensor kann man das Auf- oder Abfahren der Rollläden durch die WISOTRONIC steuern lassen, so dass sie bei Dämmerung abgefahren werden und Ihr Haus wohl behütet ist. Eine integrierbare Funkuhr macht zudem eine manuelle Einstellung beim Wechsel von Sommer- und Winterzeit überflüssig.

Wie auch für alle anderen Sonnenschutzprodukte stehen auch für Rollläden weitere Steuergeräte wie Radiotronic, Minitronic oder Quatronic zur Verfügung.

Bedienungsvarianten

Elektrobedienung

Motor mit Drehmoment-abschaltung
Ein 230-Volt-Rohrmotor mit Drehmomentabschaltung verhindert durch Laufüberwachung Beschädigungen am Rollladen, z. B. bei Frost oder Hindernissen auf der Fensterbank.

Motor mit integriertem Funkempfänger
Drehzahleingestellter 230-Volt-Rohrmotor mit integriertem Funkempfänger, komfortabel über Handsender bedienbar.

Als Alternative zum Funkmotor kann auch ein Motor mit externem Funkempfänger eingesetzt werden.

Motor mit Drehlager
Drehzahleingestellter 230-Volt-Rohrmotor mit patentiertem Drehlager

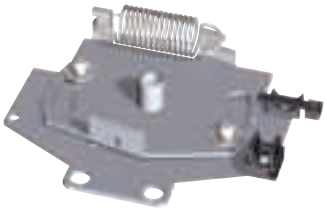

Schnurbedienung
Schnurwickler mit Schnur in der Farbe Weiß, wahlweise mit Schnuraufzugshilfe.

Gurtbedienung
Gurtwickler mit Gurt. Gurtwickler weiß, Gurt grau; oder gesamt braun. Bei größeren Anlagen steht ein 2:1 Übersetzungsgetriebe zur Verfügung.

Kurbelbedienung
Kurbel mit Knickkurbel und Klemmhalter, C-0 eloxiert, auf Wunsch C-34 eloxiert bzw. pulverbeschichtet.

Vorbau-Rollladen

Der Vorbau-Rollladen eignet sich für den nachträglichen Einbau. Zum Beispiel dann, wenn eine Sanierung oder Renovierung ansteht und hohe Ansprüche an Wärme- und Schalldämmung sowie Sicherheit gestellt werden. In zunehmendem Maße wird der Vorbau-Rollladen auch im Neubau zur Vermeidung von Wärmebrücken eingesetzt.

Vorbau-Rollläden können entweder „unsichtbar" in die Fassade integriert oder als optisches Highlight zur Gestaltung der Fassade eingesetzt werden.

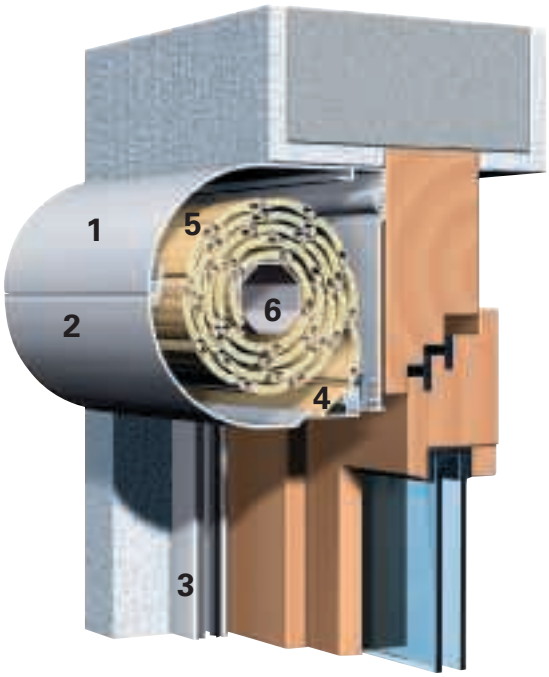

Halbrund-Rollladen FR31

1 Blende
2 Revisionsdeckel
3 Führungsschiene
4 Endschiene
5 Rollladenpanzer
6 Welle

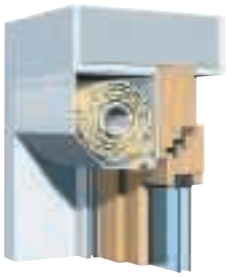

Vorbau-Rollladen FR11

Vorbau-Einputz-Rollladen FR41

Kasten
Der Kasten ist je nach Typ und Kundenwunsch drei- oder vierseitig geschlossen in stranggepresster oder gerollformter/gekanteter Ausführung lieferbar. Je nach Wunsch kann der Kasten in abgeschrägter, halbrunder oder „unsichtbar" als eingeputzte Variante ausgeführt werden.

Endschiene
Die außergewöhnliche Dreikant-Endschiene schließt flächenbündig mit dem Rollladenkasten ab. Dadurch wird ein störender Endschienenüberstand vermieden und ein höherer Lichteinfall erzielt. Dieser Vorteil kann bei allen Bedienungsvarianten, auch mit Motor, genutzt werden.

Führungsschienen
Die Führungsschienen bestehen aus hochwertigem, stranggepresstem Aluminium und sind zusätzlich mit einer geräuschdämmenden Kedereinlage ausgestattet.

Rollladenpanzer
Es kann zwischen 5-6 Profiltypen in zeitgemäßem Design ausgewählt werden. Bei hohen Stabilitätsanforderungen eignen sich besonders die gerollformten, FCKW-frei ausgeschäumten Aluminiumprofile A35, A54, bzw. das stranggepresste Hohlkammerprofil S37. Außerdem stehen Kunststoffpanzer in den Profilen K35 und V35 sowie das einwandige, geräuschgedämpfte Aluminiumprofil A08 zur Verfügung.

Bedienung
Zur manuellen Bedienung kann zwischen Schnurzug, Gurtzug/Gurtzuggetriebe und Kurbel gewählt werden. Als komfortablere Bedienungsvariante steht ein leistungsstarker 230 Volt-Motor auf Wunsch auch mit integriertem Funkempfänger zur Verfügung.

Besonderheiten
WAREMA Vorbau-Rollläden

- Dreikant-Endschiene für den flächenbündigen Abschluss
- Individuelle Kastenform für jeden Kundenwunsch
- Modernes Design zur individuellen Fassadengestaltung
- Farben für Kasten, Führungsschienen und Endschiene nach RAL
- Standard-Ausführung als preisgünstige Alternative

	Vorbaurollladen FR 11	Halbrundrollladen FR 31	Vorbau-Einputz-Rollladen FR 41
Kastengrößen	6	3	2
		Je nach Panzer maximal	
Max. Breite	350 cm	350 cm	300 cm
Max. Höhe	350 cm	320 cm	280 cm
Max. Fläche	7 m²	7 m²	7 m²
Panzerfarben A08	6	–	–
A35	19	19	19
A54	15	15	15
S37	nach RAL-Farbkarte	nach RAL-Farbkarte	nach RAL-Farbkarte
K35	9	9	9
V35	5	5	5
Bedienung	Schnurzug, Gurtzug/Gurtzuggetriebe, Kurbel, Motor		
Farben für Kasten, Führungsschienen, Endschiene	nach RAL-Farbkarte		
Akustische Hochschiebesicherung	●	●	

Standard-Vorbau-Rollladen

Der Standard-Vorbau-Rollladen eignet sich wie der Vorbau-Rollladen für den nachträglichen Einbau für den Bereich Renovierung und Neubau. Er stellt durch einen Standard-Aufbau und die eingeschränkte Farbauswahl eine preisgünstige Alternative dar. Diese Variante bietet wie alle WAREMA Rollläden eine technisch einwandfreie Ausführung.

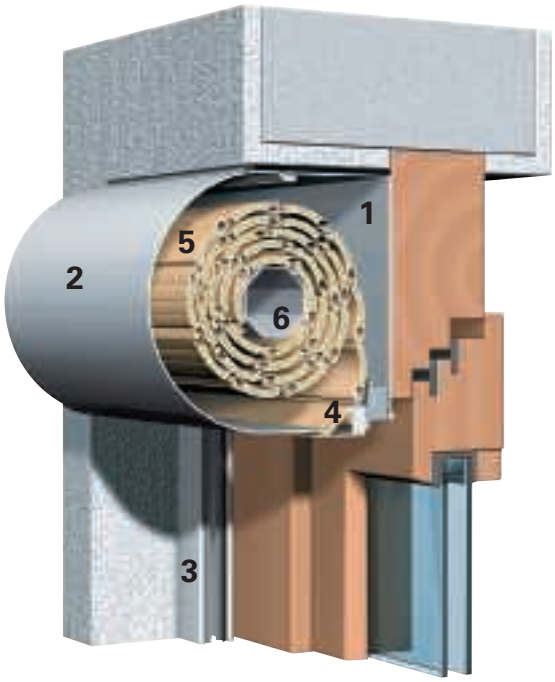

1 Blende
2 Revisionsdeckel
3 Führungsschiene
4 Endschiene
5 Rollladenpanzer
6 Welle

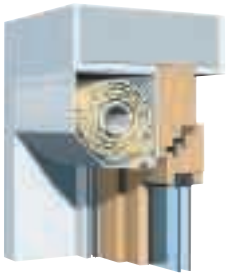

Standard-Halbrund-Rollladen FR30

Standard-Vorbau-Rollladen FR10

Kasten
Der Kasten ist vierseitig geschlossen in gerollformter/gekanteter Ausführung lieferbar. Je nach Wunsch kann der Kasten in abgeschrägter oder runder Variante geliefert werden.

Endschiene
Die außergewöhnliche Dreikant-Endschiene schließt flächenbündig mit dem Rollladenkasten ab. Dadurch wird ein störender Endschienenüberstand vermieden und ein höherer Lichteinfall erzielt. Dieser Vorteil kann bei allen Bedienungsvarianten, auch mit Motor, genutzt werden.

Führungsschienen
Die Führungsschienen bestehen aus hochwertigem, stranggepresstem Aluminium und sind zusätzlich mit einer geräuschdämmenden Kedereinlage ausgestattet.

Rollladenpanzer
Es kann zwischen drei Profiltypen in zeitgemäßem Design ausgewählt werden. Bei hohen Stabilitätsanforderungen eignet sich besonders das gerollformte, FCKW-frei ausgeschäumten Aluminiumprofil A35. Außerdem stehen Kunststoffpanzer in den Profilen K35 und V35 zur Verfügung.

Bedienung
Für die manuelle Bedienung kann zwischen Schnurzug, Gurtzug/Gurtzuggetriebe und Kurbel gewählt werden. Als komfortablere Bedienungsvariante steht ein leistungsstarker 230-Volt-Motor auf Wunsch auch mit integriertem Funkempfänger zur Verfügung.

Besonderheiten WAREMA Standard-Vorbau-Rollläden

– Preisgünstige Variante, technisch einwandfrei und ansprechendes Design
– Dreikant-Endschiene für flächenbündigen Abschluss

	Standard-Vorbau-Rollladen FR 10	Standard-Halbrund-Rollladen FR 30
Kastengrößen	4	3
	Je nach Panzer maximal	
Max. Breite	300 cm	300 cm
Max. Höhe	280 cm	300 cm
Max. Fläche	7 m²	7 m²
Panzerfarben		
A35	7	7
K35	5	5
V35	5	5
Bedienung	Schnurzug, Gurtzug/Gurtzuggetriebe, Kurbel, Motor	
Farben für Kasten, Führungsschienen, Endschiene	Weiß RAL 9016, grau RAL 7035, braun RAL 8014	
Akustische Hochschiebesicherung	●	●

Combi-Rollladen mit Insektenschutz

Der Combi-Rollladen integriert neben den normalen Funktionen eines Rollladens zusätzlich einen Schutz vor lästigen Insekten. Der Insektenschutz lässt sich unabhängig vom Rollladenpanzer nutzen. Neben dem Schutz vor Insekten kann der Combi-Rollladen auch zur individuellen Fassadengestaltung eingesetzt werden.

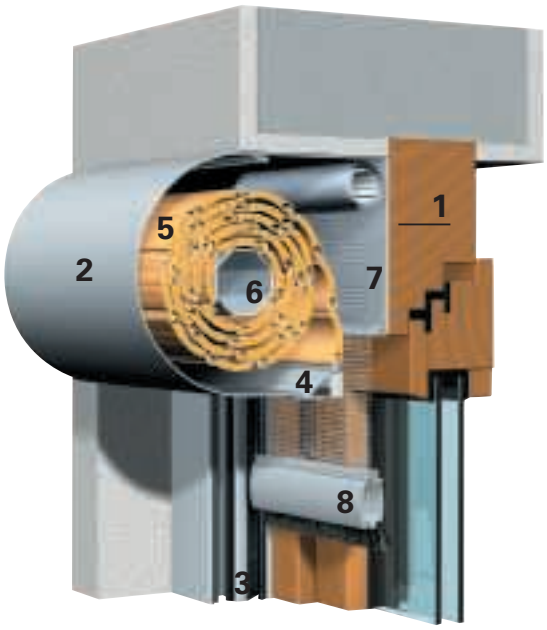

Combi-Halbrund-Rollladen FR63

1 Blende
2 Revisionsdeckel
3 Führungsschiene
4 Endschiene
5 Rollladenpanzer
6 Welle
7 Insektenschutz
8 Griffleiste

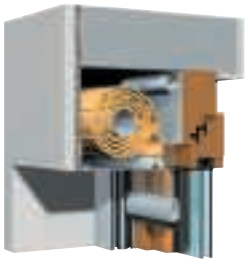

Combi-Einputz-Rollladen FR69

Kasten
Der Kasten ist jeweils vierseitig geschlossen und in gerollformter/gekanteter Ausführung lieferbar. Je nach Kundenwunsch kann der Kasten in abgeschrägter, runder oder „unsichtbar" als eingeputzte Variante ausgeführt werden.

Endschiene
Die außergewöhnliche Dreikant-Endschiene schließt flächenbündig mit dem Rollladenkasten ab. Die Endschiene für den Insektenschutz ist mit einem Griffprofil ausgestattet. Zusätzlich zum Schutz vor Insekten ist unterhalb der Endschiene eine Bürstendichtung angebracht.

Führungsschienen
Die Führungsschienen bestehen aus hochwertigem stranggepresstem Aluminium und sind zusätzlich mit einer geräuschdämmenden Kedereinlage ausgestattet. Der Insektenschutz wird in einer separaten, in der Rollladenführungsschiene integrierten, Schiene geführt.

Insektenschutz
Der Insektenschutz ist als luftdurchlässiger Netzbehang in der neutralen Farbe Grau ausgeführt. Die Bedienung erfolgt manuell über eine Federwelle.

Rollladenpanzer
Es kann zwischen 3 Profiltypen in zeitgemäßem Design ausgewählt werden.

Bei hohen Stabilitätsanforderungen eignet sich besonders das gerollformte, FCKW-frei ausgeschäumte Aluminiumprofil A35. Außerdem stehen Kunststoffpanzer in den Profilen K35 und V35 zur Verfügung.

Bedienung Rollladenpanzer
Für die manuelle Bedienung kann zwischen Schnurzug, Gurtzug und Kurbel gewählt werden. Als komfortablere Bedienungsvariante steht ein leistungsstarker 230 Volt-Motor auf Wunsch auch mit integriertem Funkempfänger zur Verfügung.

Combi-Rollladen mit abgeschrägtem Kasten FR65

Combi-Rollladen mit 2-fach abgeschrägtem Kasten FR61

Besonderheiten
WAREMA Combi-Rollläden

- Integrierter Insektenschutz, unabhängig vom Rollladen bedienbar
- Dreikant-Endschiene für flächenbündigen Abschluss
- Individuelle Kastenform für jeden Kundenwunsch
- Modernes Design zur individuellen Fassadengestaltung
- Farben für Kasten, Führungsschienen und Endschiene nach RAL

Wirkungsvoller Abschluss des Insektenschutzbehanges

	Combi-Rollladen FR 61 / FR 63 / FR 65 / FR 69
Kastengrößen	2
	Je nach Panzer bis maximal
Max. Breite	200 cm
Max. Höhe	250 cm
Max. Fläche	5 m²
Panzerfarben	
A35	19
K35	9
V35	5
Bedienung	Schnurzug, Gurtzug, Kurbel, Motor
Bedienung Insektenschutz	Federwelle
Führungsschiene, Endschiene	nach RAL-Farbkarte

Sicherheits-Rollladen

Als besonders wirkungsvollen Einbruchsschutz bietet WAREMA den Sicherheits-Rollladen an. Der Sicherheits-Rollladen wurde von einem unabhängigen Prüfinstitut mit dem Prüfsiegel für einbruchshemmende Wirkung der Widerstandsklasse WK 2 zertifiziert. Durch den besonderen Sicherheitsaufbau des Produktes und die zusätzlich verstärkten Bauteile, konnte diese Zertifizierung erreicht werden.

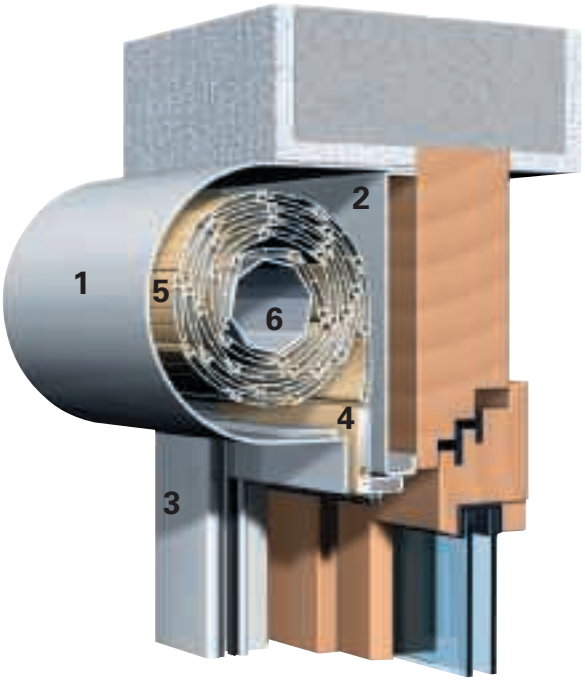

Halbrund-Sicherheits-Rollladen FR24

1 Kasten
2 Revisionsdeckel
3 Führungsschiene
4 Endschiene
5 Rollladenpanzer
6 Welle

Sicherheits-Rollladen mit abgeschrägtem Kasten FR23

Kasten
Der Kasten ist vierseitig geschlossen und kann je nach Kundenwunsch in abgeschrägter oder halbrunder Ausführung geliefert werden. Sämtliche Kastenteile sind durch Vernieten bzw. Verschweißen zusätzlich gegen Demontage und Eingriff gesichert.

Endschiene
Die speziell entwickelte Winkel-Endschiene für Sicherheits-Rollläden ist zusätzlich durch Stahleinlagen verstärkt. Die Endschiene schließt flächenbündig mit dem Rollladenkasten ab und ermöglicht so einen höchstmöglichen Lichteinfall.

Führungsschienen
Die stranggepressten Führungsschienen sind besonders verstärkt, aus einer härteren Legierung hergestellt und mit einer zusätzlichen Demontagesicherung versehen.

Rollladenpanzer
Die hohe Widerstandsfähigkeit des Rollladenpanzers wird durch das stranggepresste Hohlkammerprofil S37 erzielt. Zusätzliche Stahleinlagen im Panzer in Verbindung mit Sperrhaken im Rollladenkasten verhindern das Hochschieben des Panzers durch Fremdeinwirkung von außen.

Bedienung
Die Bedienung des Rollladens kann manuell oder elektrisch erfolgen. Die manuelle Bedienung erfolgt über Kurbel. Als komfortablere Bedienungsvariante steht ein 230-Volt-Motor zur Verfügung.

Besonderheiten WAREMA Sicherheits-Rollläden

- Anspruchsvolles Design trotz wirkungsvollem Einbruchsschutz
- Geprüfter Einbruchschutz nach Widerstandsklasse WK 2
- Gesamter Rollladen incl. Panzer nach RAL-Farbkarte

	Sicherheits-Rollladen FR23 / FR24
Kastengrößen	je 2
Max. Breite	225 cm
Max. Höhe	225 cm
Max. Fläche	5 m²
Panzerfarben	
S37	Nach RAL-Farbkarte
Bedienung	Kurbel, Motor
Farben für Kasten, Führungs-schienen, Endschiene	Nach RAL-Farbkarte

Solar-Rollladen

Der WAREMA Solar-Rollladen ist ein innovatives, technisch hochentwickeltes Produkt. Der Solar-Rollladen verbindet alle Vorzüge eines Vorbau-Rollladens mit den Vorteilen eines Solarantriebes.

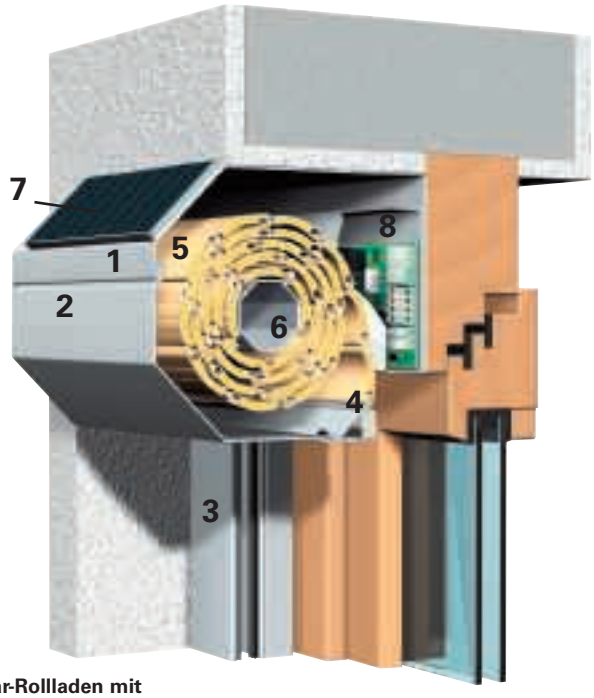

Solar-Rollladen mit abgeschrägtem Kasten FR81

1 Blende
2 Revisionsdeckel
3 Führungsschiene
4 Endschiene
5 Rollladenpanzer
6 Welle
7 Solarpanel
8 Steuerung/Akku

Halbrund-Solar-Rollladen FR82

Funktionsweise
Die zentralen Bauteile des Solarantriebes sind das auf dem Rollladenkasten angebrachte Solarpanel und der im Rollladenkasten integrierte Akku. Die von den Solarzellen gewonnene Energie wird im Akku gespeichert und versorgt so den 12-Volt-Rohrmotor mit Strom. Vorteil dieses Prinzips ist die Unabhängigkeit vom Stromanschluss sowie die Vermeidung von Kältebrücken, da keinerlei Durchführungen ins Rauminnere notwendig sind.

Kasten
Der Kasten ist jeweils vierseitig geschlossen und in gerollformter/gekanteter Ausführung lieferbar. Je nach Kundenwunsch kann der Kasten in abgeschrägter oder runder Variante ausgeführt werden.

Fühungsschienen
Die Führungsschienen bestehen aus hochwertigem, stranggepresstem Aluminium und sind zusätzlich mit einer geräuschdämmenden Kedereinlage ausgestattet.

Endschiene
Die außergewöhnlich Dreikant-Endschiene schließt flächenbündig mit dem Rollladenkasten ab. Dadurch wird ein störender Endschienenüberstand vermieden und ein höherer Lichteinfall erzielt.

Rollladenpanzer
Es kann zwischen 2 Profiltypen in zeitgemäßem Design ausgewählt werden. Je nach Kundenwunsch kann das gerollformte, FCKW-frei ausgeschäumte Aluminiumprofil A35 oder das Kunststoffprofil K 35 eingesetzt werden.

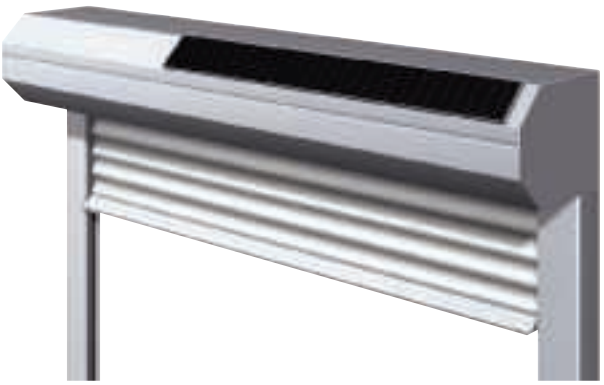

Besonderheiten
WAREMA Solar-Rollladen

- Hoher Bedienkomfort durch Funkfernbedienung mit Handsender
- Umweltfreundlich und energiesparend durch Nutzung der Sonnenenergie
- Keine Stromzuleitung oder Kabelverlegung nötig
- Einfache Montage, keine Anschlussarbeiten
- Steuerung, Panel und Verkabelung werkseitig montiert
- Komplette Steuerung im Rollladenkasten unsichtbar untergebracht
- Keine Mauerdurchbrüche nötig
- Notstromversorgung mit Netzteil möglich
- Sichtbare Aluminiumteile nach RAL-Farbkarte pulverbeschichtet

	Solar-Rollladen FR 81/82
Kastengrößen	2
	Je nach Panzer maximal
Max. Breite	220 cm
Max. Höhe	250 cm
Max. Fläche	3,5 m²
Panzerfarben	
A35	19
K35	9
Farben für Kasten, Führungsschienen, Endschiene	Nach RAL-Farbkarte

Schräg-Rollladen

Der Schräg-Rollladen ist die maßgeschneiderte Lösung für moderne, schrägverglaste Fenster. Spezielle Arretierungsclipse, eigens entwickelte Führungsschienen und die spezielle Technik im Rollladenkasten garantieren einen einwandfreien Lauf.

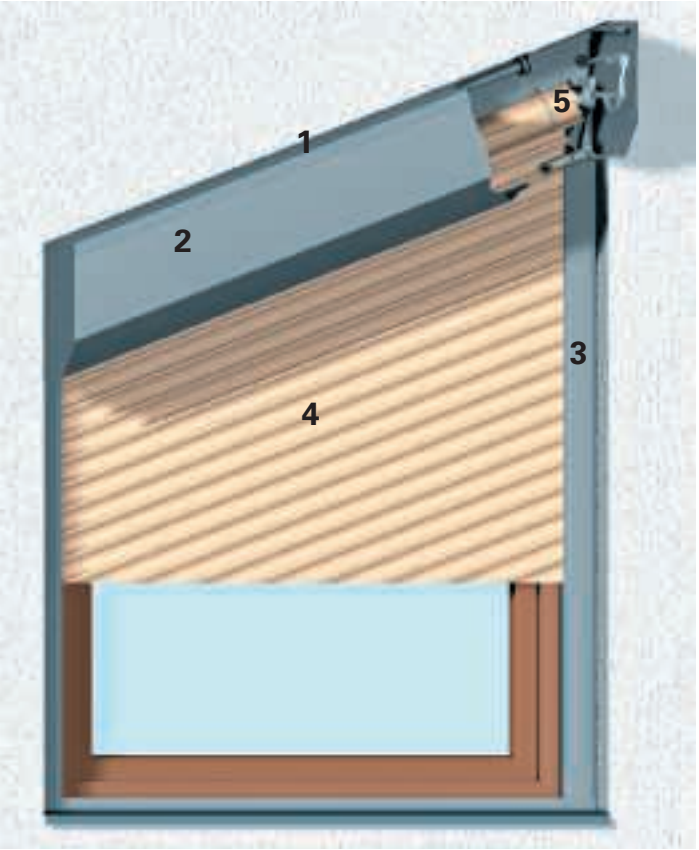

Schräg-Rollladen mit abgeschrägtem Kasten FR91

1 Blende
2 Revisionsdeckel
3 Führungsschiene
4 Rollladenpanzer
5 Welle

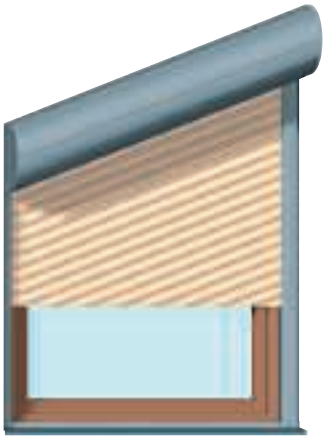

Schräg-Rollladen mit Halbrundblende FR92

Kasten
Der vierseitig geschlossene, stranggepresste Kasten, abgeschrägt oder halbrund lieferbar, kann problemlos in die Laibung montiert werden.

Führungsschienen
Ein geräuscharmer und leichtgängiger Lauf des Panzers wird durch Spezialführungsschienen mit durchgehender Kunststoffeinlage erreicht.

Bedienung
Mittels leistungsstarkem 230V-Antrieb, auf Wunsch mit Funkfernbedienung oder Solarantrieb ohne Elektroanschluss und Durchführungsbohrung, immer mit Funkfernbedienung.

Rollladenpanzer
Gerollformtes, FCKW-frei ausgeschäumtes Aluminiumprofil A35. Vom hochgefahrenen Rolladenpanzer bleiben lediglich ein bis zwei Stäbe sichtbar, d.h. kaum ein störendes Dreieck, das die Sicht einschränkt.

Stäbe hinterhaken in der Führungsschiene, Herausrutschen wird somit verhindert

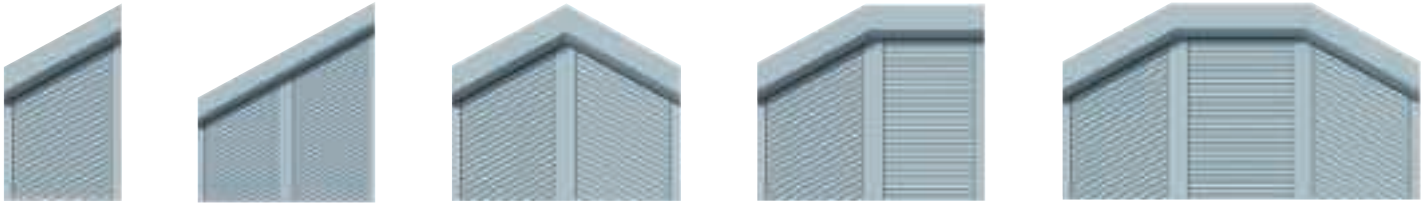

Auswahl an lieferbaren Formen

Besonderheiten
WAREMA Schräg-Rollläden

- Kein seitlicher Überstand des Kastens über die Führungsschienen
- Rollladenpanzer fährt nahezu vollständig in den Kasten ein
- Hoher Bedienkomfort durch Motorantrieb, auf Wunsch mit Funkfernbedienung
- Optional Solar-Antrieb ohne Stromanschluss und Kabelverlegung
- Sichtbare Aluminiumteile nach RAL-Farbkarte pulverbeschichtet

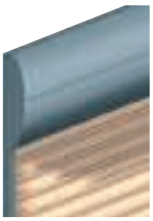

Problemlose Montage in die Laibung, ohne Überstand über die Führungsschiene

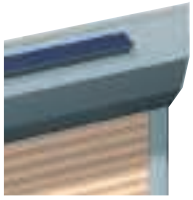

Optional mit Solarantrieb möglich

Kein störender Panzerüberstand

	Schräg-Rollladen FR 91	Aufsetz-Rollladen FR 92
Kastengrößen	4	3
	Je nach Neigungswinkel	
Max. Breite	250 cm	250 cm
Max. Höhe	300 cm	300 cm
Max. Fläche	ca. 5,5 m²	ca. 5,5 m²
Winkel	10-45°	10-45°
Panzerfarben		
A35	19	19
Farben für Kasten, Führungsschienen, Endschiene	Nach RAL-Farbkarte	

Aufsetz-Rollladen

Der Aufsetz-Rollladen von WAREMA kommt vor allem im Neubau oder bei der Fensterrenovierung zum Einsatz. Im Gegensatz zum Vorbau-Rollladen wird der Rollladenkasten beim Aufsetz-Rollladen auf das Fensterelement gesetzt. Dadurch erfolgt die Montage gemeinsam mit dem Fensterelement.

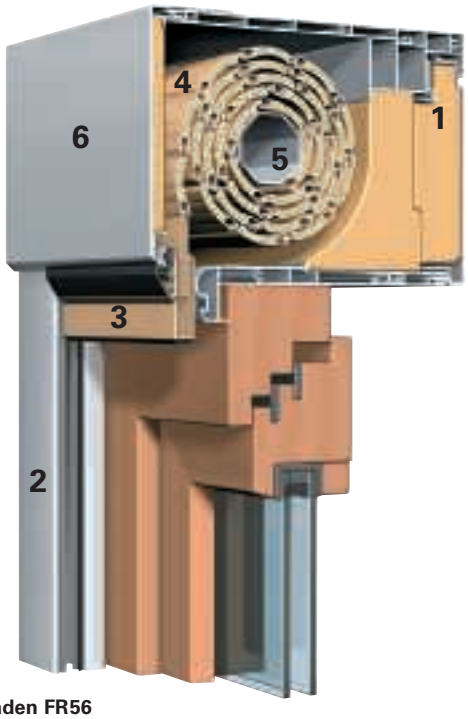

Aufsetz-Rollladen FR56

1 Revisionsdeckel
2 Führungsschiene
3 Endschiene
4 Rollladenpanzer
5 Welle
6 Blende

Aufsetz-Rollladen FR55

Kasten
Der Kasten ist jeweils vierseitig geschlossen und kann wahlweise mit gekanteter oder stranggepresster Blende ausgeführt werden. Zur Integration in die Fassade ist der Kasten als Einputzvariante lieferbar. Der von innen zugängliche Revisionsdeckel besteht zur Vermeidung einer Kältebrücke aus Kunststoff mit zusätzlicher Dämmung.

Endschiene
Aufgrund der hohen Anforderungen zur Schall- und Wärmedämmung bei Aufsetz-Rollläden wird bei WAREMA eine patentierte federnde Dichtungsendschiene eingesetzt. Zur besseren Wärmedämmung besteht die Endschiene aus Kunststoff mit elastischem Dichtungsgummi.

Führungsschienen
Die Führungsschienen bestehen aus hochwertigem, stranggepresstem Aluminium und sind mit geräuschdämmender Kedereinlage ausgestattet. Charakteristisch ist die von außen unsichtbare Befestigung der Führungsschienen durch Clip-Montage auf dem Fensterelement.

Rollladenpanzer
Je nach Anwendungsfall kann zwischen 3 Profiltypen in zeitgemäßem Design ausgewählt werden. Bei hohen Stabilitätsanforderungen eignet sich besonders das gerollformte, FCKW-frei ausgeschäumte Aluminiumprofil A35. Außerdem stehen Kunststoffpanzer in den Profilen K35 und V35 zur Verfügung.

Bedienung
Für die manuelle Bedienung kann zwischen Gurtzug/Gurtzuggetriebe und Kurbel gewählt werden. Als komfortablere Bedienungsvariante steht ein leistungsstarker 230-Volt-Motor auf Wunsch auch mit integriertem Funkempfänger zur Verfügung.

Aufsetz-Rollladen FR56
Einputzausführung

Besonderheiten
WAREMA Aufsetz-Rollläden

- Hohe Schall- und Wärmedämmwerte
- Patentierte Dichtungsendschiene
- „Unsichtbare“ Führungsschienenbefestigung
- In die Fassade integrierbar
- Montage erfolgt zusammen mit dem Fenster
- Sichtbare Alu-Teile nach RAL-Farbkarte pulverbeschichtet

Vermeidung von Kältebrücken durch Endschiene mit Dichtungslippe

	Aufsetz-Rollladen FR 55	Aufsetz-Rollladen FR 56 / FR 56 EP
Kastengrößen	2	2
	Je nach Panzer maximal	
Max. Breite	300 cm	300 cm
Max. Höhe	280 cm	280 cm
Max. Fläche	7 m²	7 m²
Panzerfarben		
A35	19	19
K35	9	9
V35	5	5
Bedienung	Gurtzug/Gurtzuggetriebe, Kurbel, Motor	
Farben für Revisionsblende	Weiß, Grau, Braun	
Farben für Blende, Führungsschienen	Nach RAL-Farbkarte	
U-Wert	1,39 W/m² K	0,6 W/m² K

Neubau-Aufsetz-Rollladen

Der Neubau-Aufsetz-Rollladen von WAREMA ist speziell für den Einsatz in Neubauten entwickelt worden. Durch seine neuartige Kastenkonstruktion ist eine Sturzausbildung über dem Kasten nicht erforderlich. Wahlweise kann der Neubau-Aufsetz-Rollladen auch mit integriertem Insektenschutz geliefert werden.

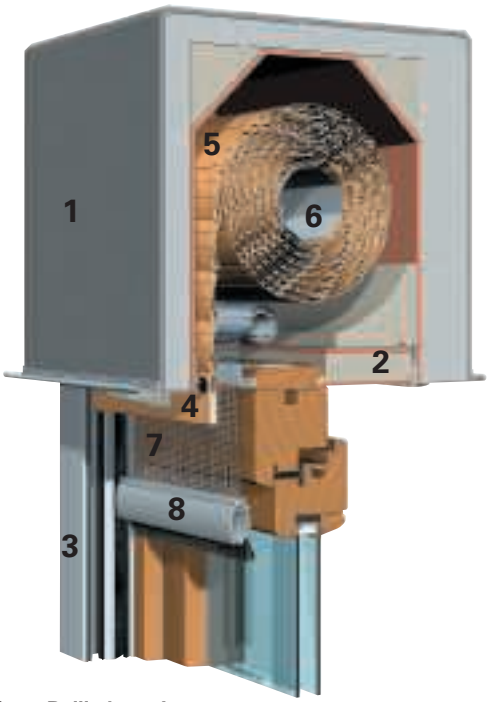

Neubau-Aufsetz-Rollladen mit integriertem Insektenschutz FR71

1 Kasten
2 Revisionsdeckel
3 Führungsschiene
4 Endschiene
5 Rollladenpanzer
6 Welle
7 Insektenschutz
8 Griffleiste

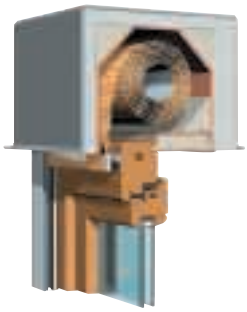

Neubau-Aufsetz-Rollladen FR54

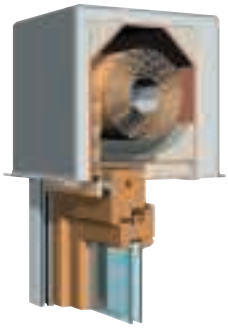

Neubau-Aufsetz-Rollladen FR53

Kasten
Der Rollladenkasten besteht innen und außen aus beständigem Naturfaserholz, wobei die Außenseite mit einer Spezialbeschichtung versehen ist. Zwischen beiden Holzschichten befindet sich eine Dämmung aus FCKW-freiem Polyurethan bzw. Styropor. Hierdurch werden die hohen Anforderungen der gültigen Energiesparverordnung vom 1.2.2002 erfüllt, U-Wert ≤ 0,6 W/m² K. Der Rollladenkasten ist speziell für die standardmäßigen Mauerwerke mit einer Stärke von 240 mm, 300 mm und 360 mm konzipiert.

Endschiene
Es werden Rechteck-Endschienen aus Aluminium mit Anschlagswinkeln eingesetzt. Ein besonders effektiver Abschluss zwischen Endschiene und Kasten wird hier durch einen zusätzlichen Bürstenkeder am Kasten erzielt.

Führungsschienen
Die Führungsschienen bestehen aus hochwertigem, stranggepresstem Aluminium und sind zusätzlich mit einer geräuschdämmenden Kedereinlage ausgestattet.

Rollladenpanzer
Es kann zwischen vier Profiltypen in zeitgemäßem Design ausgewählt werden. Sollen entsprechend große Fensterflächen durch den Rollladen abgedeckt werden, eignen sich besonders die gerollformten, FCKW-frei ausgeschäumten Aluminiumprofile A35 und A54. Außerdem stehen Kunststoffpanzer in den Profilen K35 und K52 zur Verfügung.

Insektenschutz
Der Insektenschutz kann auf Wunsch in den Rollladenkasten integriert werden. Dabei besteht der Insektenschutzbehang aus einem luftdurchlässigen Netzbehang in der neutralen Farbe Grau. Die Bedienung erfolgt manuell über eine Federwelle.

Bedienung
Für die manuelle Bedienung kann zwischen Gurtzug und Kurbel gewählt werden. Außerdem steht ein leistungsstarker 230-Volt-Motor auf Wunsch auch mit integriertem Funkempfänger zur Verfügung.

Besonderheiten WAREMA Neubau-Aufsetz-Rollläden

- Schallschutzklasse 4-5
- Erfüllung der gültigen Energieeinsparverordnung U≤ 0,6 W/m²K
- In die Fassade integrierbar
- Montage erfolgt zusammen mit dem Fenster
- Sichtbare Aluminiumteile nach RAL-Farbkarte pulverbeschichtet
- Rollladenkasten konzipiert für gängige Mauerwerksstärken
- Integrierter Insektenschutz möglich

	Neubau-Aufsetz-Rollladen FR 53	Neubau-Aufsetz-Rollladen FR 54	Neubau-Aufsetz- Rollladen (integrierter Insektenschutz) FR 71
Kastengrößen	3	3	2
		Je nach Panzer maximal	
Max. Breite	350 cm	350 cm	200 cm
Max. Höhe	350 cm	273 cm	250 cm
Max. Fläche	8 m²	7 m²	5 m²
Panzerfarben			
A35	19	19	19
A54	15	–	–
K35	9	9	9
K52	5	–	–
Bedienung		Gurtzug, Kurbel, Motor	
Bedienung Insektenschutz		Federmechanik	
Farben für Führungsschienen, Endschiene		nach RAL-Farbkarte	

Rollladen-Panzer

WAREMA bietet eine Vielzahl von hochwertigen Rollladenprofilen. Je nach Anforderung bzw. Einsatzgebiet kann aus sieben verschiedenen Profiltypen ausgewählt werden. Durch die unterschiedlichen Eigenschaften, wie Stabilität und Wickelverhalten, bietet WAREMA die individuell perfekte Lösung.

Aluminium-Rollladenpanzer A08
Der Aluminium-Rollladenpanzer A08 zeichnet sich durch einen besonders kleinen Ballendurchmesser aus, wodurch kleinste Kastengrößen eingesetzt werden können. Dieser Effekt wird durch den einwandigen Profilaufbau erzielt, zusätzlich ist das Profil durch ein besonderes Verfahren geräuschgedämpft.

Stichhöhe 35,0 mm
max. Fläche 3,0 m²

Aluminium-Rollladenpanzer A35
Der Aluminium-Rollladenpanzer A35 bietet ein optimales Verhältnis zwischen Stabilität und geringen Ballendurchmessern. Diese Eigenschaften ermöglichen es, auch bei großen Fenstern einteilige Rollläden mit kleinen Kästen einzusetzen. Somit kann ein höchstmöglicher Lichteinfall erzielt und der Einsatz störender Führungsschienen im Glasbereich vermieden werden.

Stichhöhe 35,0 mm
max. Fläche 7,0 m²

Aluminium-Rollladenpanzer A54
Der Aluminium-Rollladenpanzer A54 wird besonders hohen Stabilitätsanforderungen gerecht. Einsatz findet dieser Panzer besonders bei breiten Fensterfronten.

Stichhöhe 54,5 mm
max. Fläche 8,0 m²

Aluminium-Rollladenpanzer S37
Der Aluminium-Rollladenpanzer S37 besteht aus stranggepressten Hohlkammerprofilen. Er zeichnet sich durch hohe Stabilität und günstiges Wickelverhalten aus. Durch die stranggepresste Ausführung stellt er einen besonders hohen Einbruchsschutz dar.

Stichhöhe 37,0 mm
max. Fläche 7,0 m²

Kunststoff-Rollladenpanzer K35
Der Kunststoff-Rollladenpanzer K35 ist eine preiswerte Alternative zu den Aluminiumpanzern. Das spezielle Einsatzgebiet für diesen Panzer sind kleine und mittlere Fenster. Durch gutes Wickelverhalten können auch hier kleine Kastengrößen erzielt werden.

Stichhöhe 35,0 mm
max. Fläche 3,0 m²

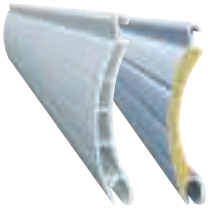

Kunststoff-Rollladenpanzer V35
Der Kunststoff-Rollladenpanzer V35 kann bei höheren Stabilitätsanforderungen an einen Kunststoff-Panzer eingesetzt werden. Die höhere Stabilität des Panzers wird durch eine zusätzliche Verstärkung über das Aluminium-Profil A35 erzielt.

Stichhöhe 35,0 mm
max. Fläche 4 m²

Kunststoff-Rollladenpanzer K52
Der Kunststoff-Rollladenpanzer K52 wird ausschließlich bei Neubau-Aufsetz-Rollläden eingesetzt. Aufgrund seines größeren Profilquerschnitts kann dieser Panzer auch bei großen Fenstern zur Ausführung kommen.

Stichhöhe 52,0 mm
max. Fläche 5,0 m²

Rollladen-Führungsschienen

Rollladen-Führungsschienen von WAREMA bestehen aus hochwertigem, stranggepressten Aluminium und sind mit geräuschdämmender Kedereinlage ausgestattet. Durch die Vielfalt der verschiedenen Typen kann auf alle Anforderungen eingegangen werden.

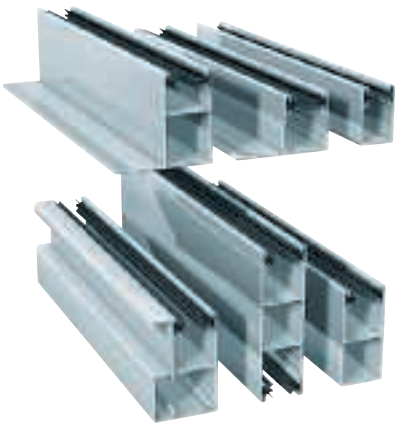

Die Auswahl bei den Führungsschienen reflektiert die Vielfalt der WAREMA Rollläden.

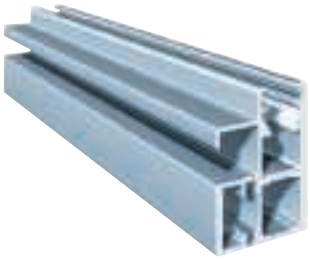

Sicherheits-Führungsschiene für Rollläden mit WK 2-Prüfung

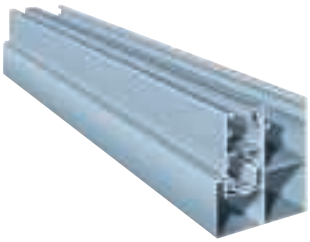

Combi-Rollladen-Führungsschiene mit integrierter Schiene für Insektenschutzbehang

Wohnwelten Rollladen

WAREMA Rollladen-Kollektionen stehen für Ästhetik, Geschmack und Stilsicherheit.
Durch Farbe und Form integrieren sie sich in die unterschiedlichen Wohnwelten. Aktuelle Trends beeinflussen Materialwahl und Oberflächenstruktur.

Aus vier Wohn- und Lebensstilen können Sie Kombinationen auswählen, die sich ideal in Ihre persönliche Wohnwelt einfügen.

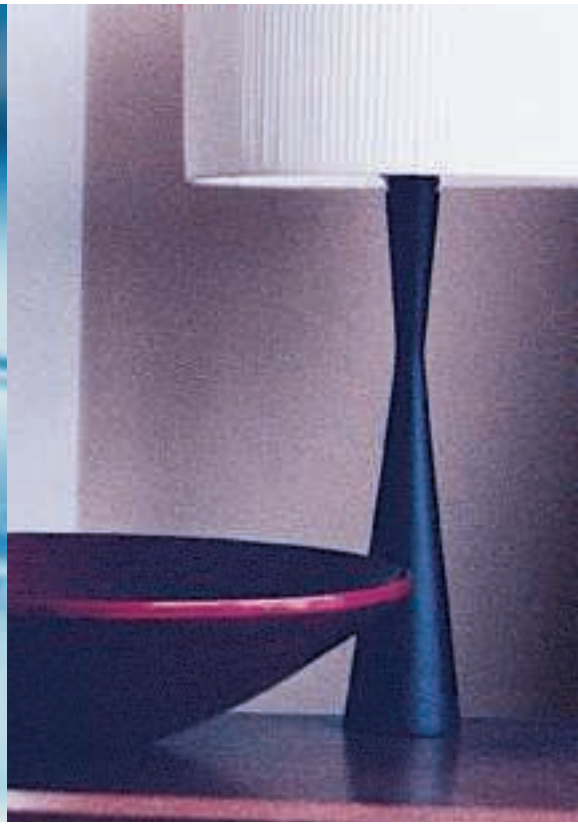

Modern
Ruhe, Klarheit und schnörkellose Formen bestimmen diese Wohnwelt. Die Materialien erinnern an Glas und Stahl, die Farben sind klar und sachlich-kühl.

Individuell
Hier dominiert die Leichtigkeit und die Freude am Stilmix. Die Farben folgen dem neuesten Trend - von überbelichtetem Weiß bis zu kaltstichigem Violett und cleanen Grautönen.

	Modern						Individuell				Natürlich				Romantisch					
	Weiß	Licht-grau	Achat-Grau	Weiß-alumi-nium	Pastell-blau	Azur-blau	Holz Weiß-Grau	Holz Grau-Violett	Pastell-violett	Perl-brom-beer	Holz Beige-oliv	Hell-elfen-bein	Holz hell	Moos-grün	Hell-beige	Holz Beige-Rot	Purpur-rot	Holz Dunkel	Sepia-braun	Mehr-preis RAL-Farben
A 08	●	●	●	●	–	–	–	–	–	–	–	–	–	–	●	–	–	●	–	–
A 35	●	●	●	●	●	●	●	●	●	●	●	●	●	●	●	●	●	●	●	–
A 54	●	●	●	●	●	–	●	●	–	–	●	●	●	●	●	●	–	●	●	–
S 37	●	●	●	●	–	–	–	–	–	–	–	●	–	–	●	–	–	–	●	●
K 35	●	●	●	–	●	–	–	–	–	–	–	●	●	●	●	–	–	●	–	–
V 35	●	●	●	–	–	–	–	–	–	–	–	●	–	–	●	–	–	–	–	–
K 52	●	●	●	–	–	–	–	–	–	–	–	–	●	–	●	–	–	–	–	–

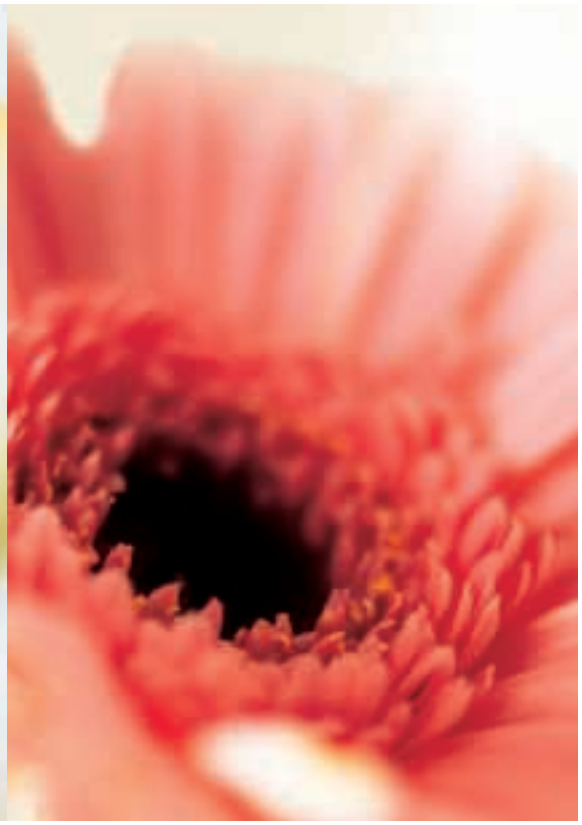

Natürlich
Lebendigkeit und Frische stehen hier im Vordergrund. Natürlich gewachsene Materialien und Formen; harmonisch-weiche und ausgewogene Farben.

Romantisch
Ein Hauch von Luxus und Träumerei liegt in der romantischen Wohnwelt. Verspielte Formen und traditionsbewusster Stil. Die Farben wirken warm und freundlich, ohne aufdringlich zu sein.

Grenzenlose Auswahl

Kombinieren Sie zu den zeitgemäßen Panzerfarben eine der abgestimmten Farbvorschläge für Kasten, Führungsschienen und Endschiene.

Unser Farbfächer hilft Ihnen dabei.

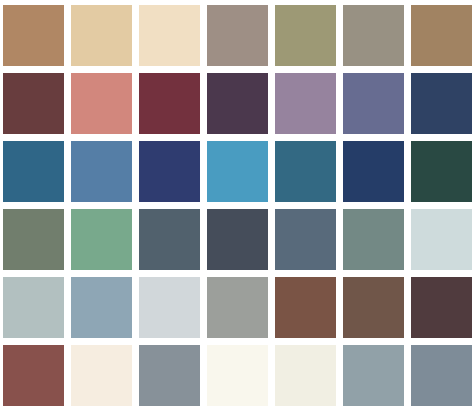

Mara Michel

Trendwelten haben sich entwickelt aus den verfeinerten Wohnvorlieben und dem Lebensgefühl unserer Kunden in Westeuropa.

Jeder Gegenstand, mit dem wir uns umgeben, muss zueinander passen und sich zu einem harmonischen Ganzen fügen.

Gleich, ob es die Markise über der Terrasse ist, oder die Rollläden vor unseren Fenstern, wir erwarten, dass sie unsere Farbvorliebe treffen und zu unserem Einrichtungsstil genau passen.

Aus den individuellsten Sichtweisen haben sich 4 Geschmackswelten entwickelt, die wir weiter kultivieren.

WAREMA hat diese Entwicklung erkannt und zeigt für seine Kunden eine nie da gewesene Rollladenästhetik. Der Rollladen bekommt durch WAREMA eine neue Bedeutung für das Haus.

WAREMA Renkhoff GmbH · Vorderbergstraße 30 · 97828 Marktheidenfeld
www.warema.de · e-mail: info@warema.de